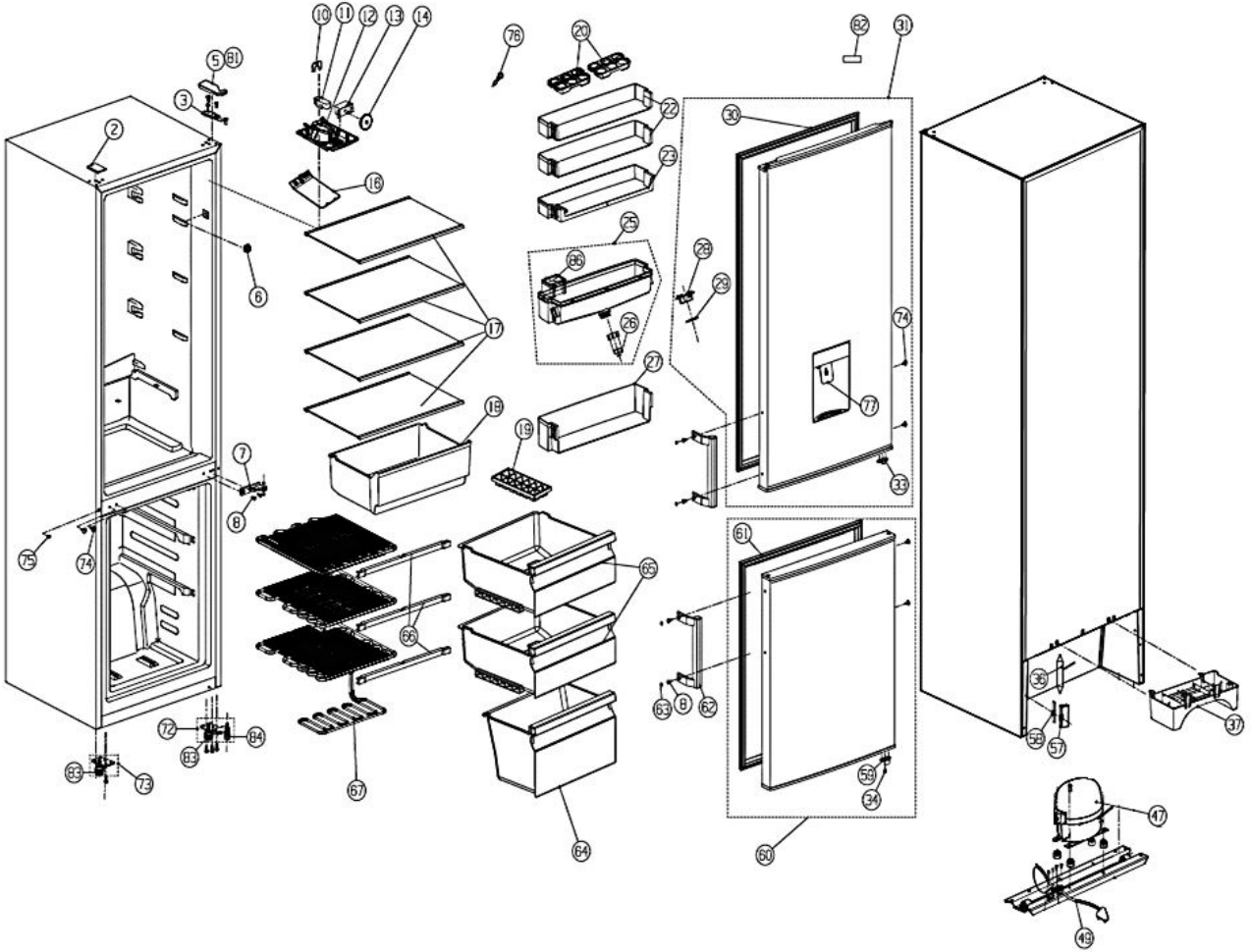
10
11
12
13
14
76
20
82
31
5
81
3
2
22
30
23
16
25
86
28
29
6
17
26
74
27
77
18
19
7
33
8
75
74
61
65
66
36
63
8
62
72
84
83
73
67
59
34
57
56
37
64
60
47
49